4moms® breeze®

当説明書は本体と合わせてご返却下さい。

Nice Baby ナイスベビー
株式会社ベビーリース
〒270-2222 千葉県松戸市高塚新田 158
TEL 047-392-1234

USE LIMITATIONS

使用限制 / 使用限制 / 使用制限 / 사용 제한 / ข้อจำกัดในการใช้งาน

Discontinue use of bassinet when the infant begins to push up on hands and knees or has reached 18 lbs (8 kg), whichever comes first.

Discontinue use of playard when child is able to climb out or reaches the height of 35 in (89 cm) or has reached 30 lbs (14 kg).

当□儿能用双手和膝盖支起全身，或者体重达 **8** 公斤（**18** 磅）□（以先达到条件的□准），□停止使用睡□。

当儿童能够从中爬出或身高达到 **89** 厘米（**35** 英寸），或者体重达到 **14** 公斤（**30** 磅）□，□停止使用健体床。

當嬰兒開始用手和膝爬動時或體重已達 **18** 磅（**8** 公斤）時，以先出現者為準，請停止使用搖籃車。

當孩子能□爬出或身高達 **35** 英吋 **(89** 厘米) 或體重到達 **30** 磅（**14** 公斤）時，請停止使用嬰兒床。

お子さまがハイハイを始めるか、または体重が8kgに達した場合は、バシネットのご使用をおやめください。

お子さまがプレイヤードに登れるようになったり、身長89cm、または体重14kgに達したりした場合は、プレイヤードのご使用をおやめください。

아기가 양손과 무릎을 대고 몸을 들어 올릴 수 있게 되거나 몸무게가 18 lbs(8 kg)가 되면 아기 침대 사용을 중단하십시오.

아이가 내려올 수 있거나 키가 35 인치(89 cm)가 되거나 몸무게가 30 lbs(14 kg)가 되면 플레이 야드(playard) 사용을 중단하십시오.

เลิกใช้เตียงเสริมเด็กอ่อนเมื่อทารกเริ่มดันตัวเองด้วยมือและเข่าได้ หรือมีน้ำหนักถึง 18 ปอนด์ (8 กก.) แล้วแต่ว่ากรณีใดเกิดขึ้นก่อน

เลิกใช้เตียงเด็กเมื่อเด็กสามารถปีนออกมาได้หรือมีความสูงถึง 35 นิ้ว (89 ซม.) หรือมีน้ำหนักถึง 30 ปอนด์ (14 กก.)

PARTS

部件 / 部件 / 部品 / 부품 / ชิ้นส่วน

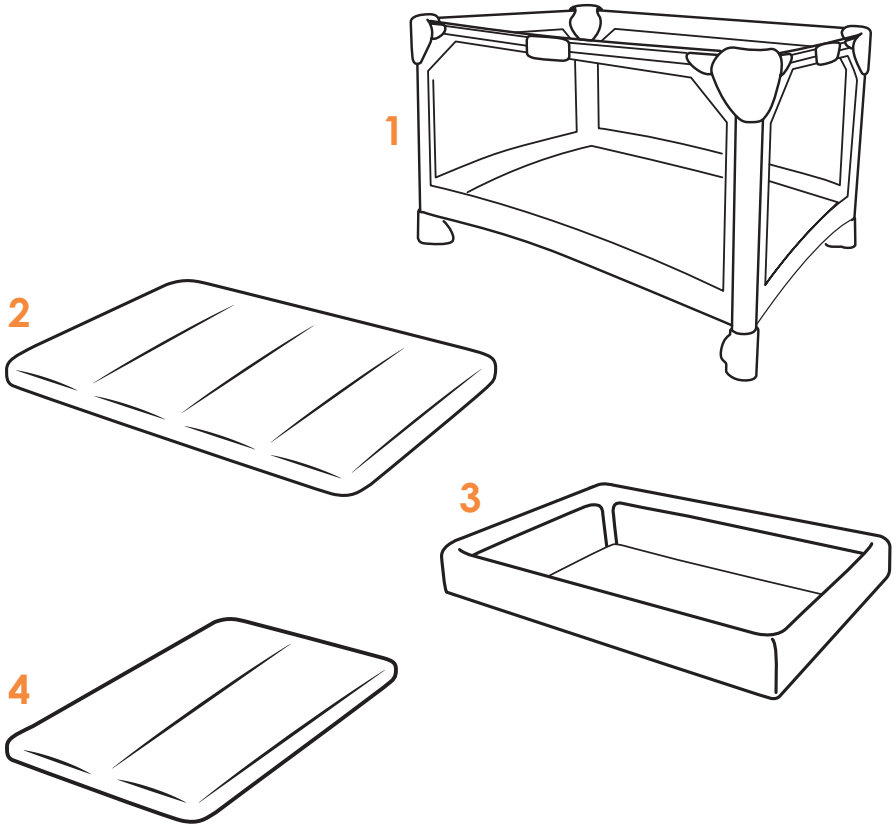

OPEN

展开 / 打開 / 広げる / 펼치기 / การกางออก

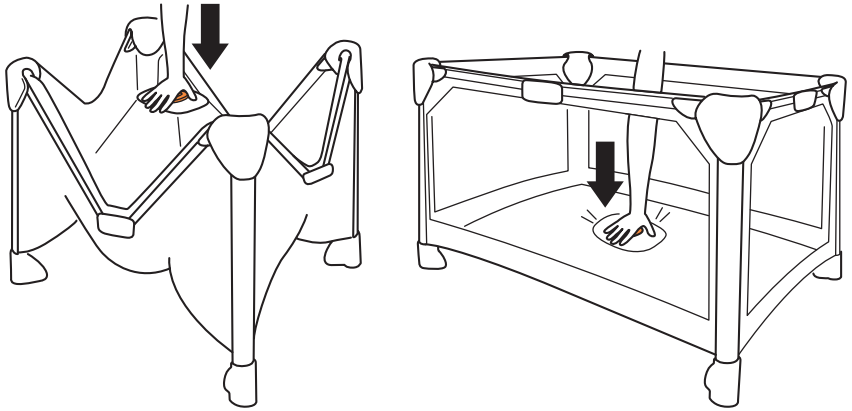

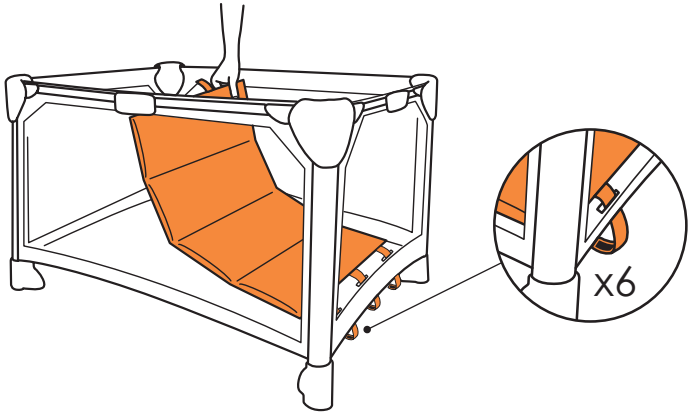

CLOSE

折叠 / 合上 / 折りたたむ / 접기 / การพับเก็บ

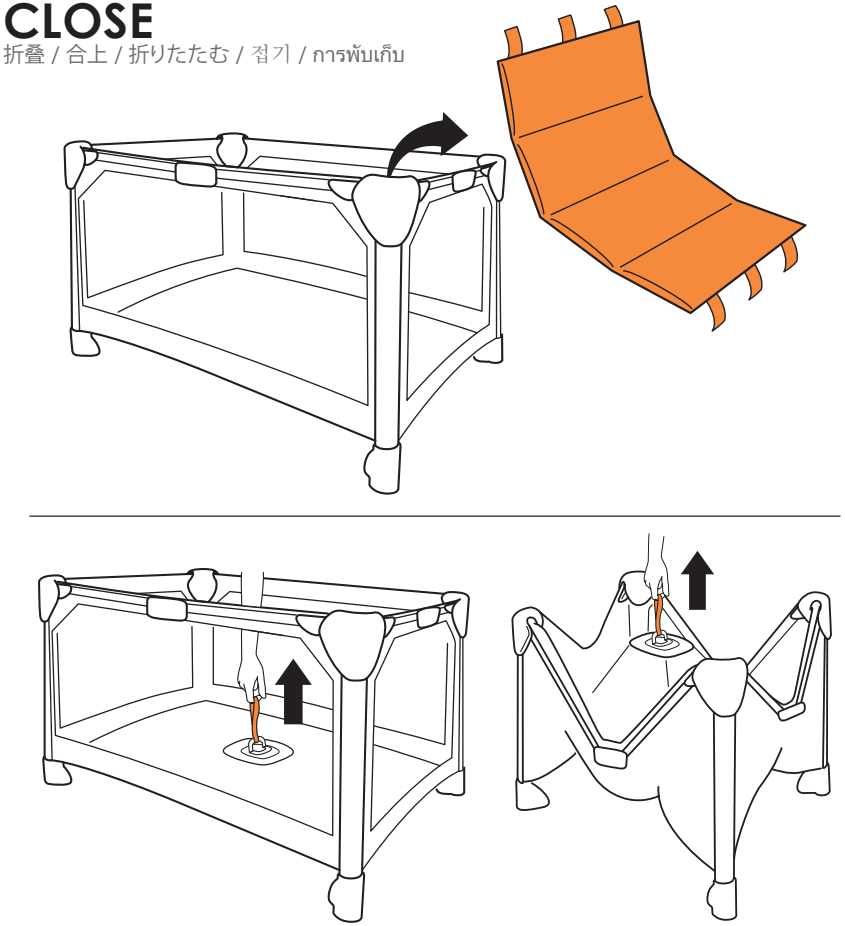

BASSINET

睡⊠ / 搖籃車 / バシネット / 아기 침대 / เตียงเสริมเด็กอ่อน

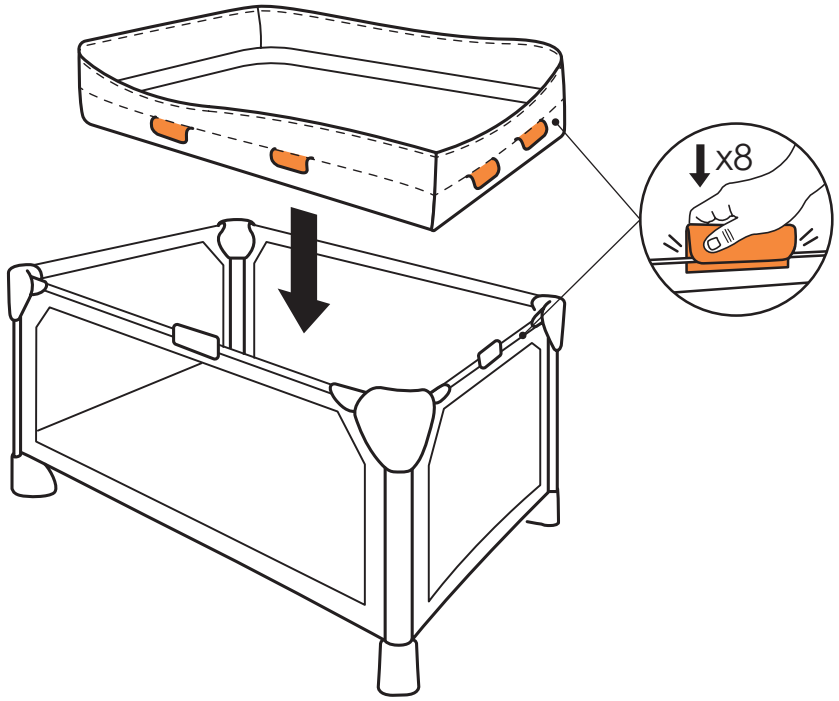

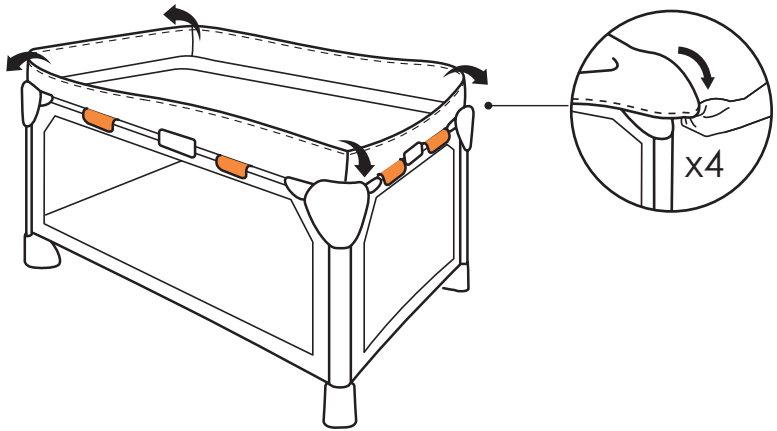
x4

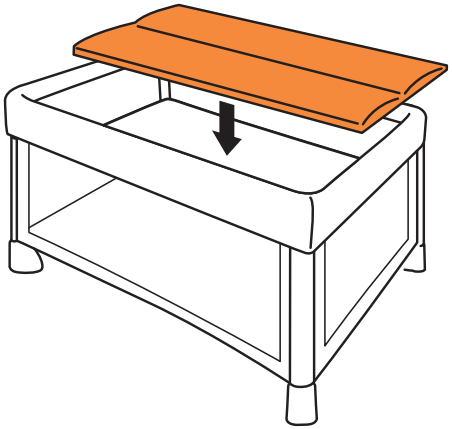

注意

ご使用前に以下の指示をよくお読みになり、今後の参考のために保管してください。また、お子さまの安全のため、4moms® breeze®をご使用になるすべての方が、ご使用前に以下の指示を確実にお読みになり理解しているようにしてください。

⚠警告：

この説明書に記載された警告や指示に従わない場合は、人体への重篤な傷害や死を招く可能性があります。

損傷や故障が発生した場合は、直ちにプレイヤードのご使用をおやめください。

お子さまと一緒にプレイヤードをご使用になる際には、プレイヤード特有の危険があります。しかし、使用方法を守ることで、そうした危険を可能な限り防ぐことができます。あなたとお子さまが怪我をしないように、プレイヤードをご使用になる前には、この使用説明書をよくお読みください。4moms® breeze®付属品をご使用の場合はその説明書をよくお読みになり、すべての安全指示に従ってください。

開閉時には、取っ手以外の部品には触らないでください。開閉時には、プレイヤードにお子さまを近づけないでください。

プレイヤードがたたんだ状態か広げた状態かにかかわらず、そのそばにいるお子さまから離れないでください。折りたたんだプレイヤードをひっくり返さないでください。保管する際は、プレイヤードを折りたたみ、横にして置いてください。

プレイヤードやバシネットの改造や、製品説明書に記載のない付属品の取り付けはおやめください。4moms®バシネット以外のバシネットもご使用にならないでください。

締め具のゆるみや紛失、接合部のゆるみ、部品の破損、ネットや布部分の破れがある場合は、本製品を使用しないでください。これらの点を組み立て前、またご使用中も定期的に確認をしてください。交換部品については4moms®にお問い合わせください。代用品を使用しないでください。

⚠警告：

ひもは首が絞まる原因になります！洋服のフードやおしゃぶりのひもなど、ひものついた製品をお子さまの首まわりに置かないでください。本体の上にひもをぶらさげたり、トイボールにひもをつけたりするのはおやめください。

本製品や付属品を、複数のお子さまで使用することは絶対におやめください。

乳幼児突然死症候群(SID)の危険を減らすため、小児科医は、健常な乳児はあおむけに寝かせるよう推奨しています。それ以外のお子さまについては主治医の指示に従ってください。

プレイヤードを使用する

このプレイヤードはお子さまが遊んだり眠ったりするためのものです。お子さまがプレイヤードで遊ぶ際には、必ずお子さまの側にいて、常にお子さまから目を離さないでください。お子さまがプレイヤードで眠る際には、お子さまが常に安全な状態にあることを必ず確認してください。

お子さまが怪我をする可能性がある場所では、危険要因から離れた場所でプレイヤードを使用してください。

本製品は使用前に完全に組み立てる必要があります。

ロックがきちんとかかることを確認してください。

お子さまが立ち上がるようになったら、プレイヤードの側面によじのぼる台になるような大きいおもちゃなどは取り除いてください。

⚠警告：

バシネットの危険性について

お子さまがプレイヤードの中にいる時は、バシネットを取り付けないでください。

⚠警告：

4moms® breeze®を火や熱源の近くに置かないでください。

本製品の上部にちょっとしたネットやカバーをかけると、お子さまが中に閉じ込められて死亡することがあります。お子さまを製品の中に閉じ込めるようなものは絶対に使用しないでください。

挟まれる危険：プレイヤードを折りたたんでいる間は、お子さまを近づけないでください。

⚠警告：
幼児が窒息するおそれがあります。

- **小さすぎる、または厚すぎるマットレスと製品の間で**
- **柔らかい寝具の上で**

4moms®が提供するマットレスとシーツのみご使用ください（マットレスのサイズは少なくとも長さ112.4cm、幅80cmであること、厚さは2.54cm以下であること）。

マットレスカバーとして販売されていない、またはそれを使用目的としていない買い物用ビニール袋やプラスチックフィルムは絶対に使用しないでください。これらが原因で窒息することがあります。

ウォーターマットレスは本製品には絶対に使用しないでください。

⚠警告：
首が絞まる危険性について

マットレスは常にしっかりと取り付けてください。マットレスがしっかりと取り付けられていない場合、お子さまがプレイヤード内でマットレスを持ち上げたり移動させたりして、マットレスとプレイヤードの間に首が挟まることがあります。

ブラインドやカーテンのひもがお子さまの首に巻きつくことがあるので、本製品を絶対に窓のそばに置かないでください。

お子さまが常に安全な状態にあることを、絶えず確認してください。お子さまがプレイヤードで遊んでいる時は、絶対にお子さまから離れないでください。

バシネットの使い方

バシネットは、マットレスとともに、ご使用前にしっかりと組み立てて設置してください。ご使用前に、8つの留め具すべてが留まっていることを確認してください。

お子さまがプレイヤードの中にいる間は、バシネット付属品の使用や取り付けはおやめください。

窒息の危険性について
幼児の窒息事故が起こっています。

- **入れたクッションとバシネットの側面の間で**
- **柔らかい寝具の上で**

マットや枕、掛布団、クッションなどは絶対に使用しないでください。4moms®が提供するマットレスとシーツのみご使用ください。またはバシネットの寸法にぴったり合うようデザインされたものをご使用ください。

転倒の危険性について

転倒を防ぐため、お子さまがハイハイを始めるか、体重が8kgに達した場合は本製品のご使用をおやめください。

プレイヤードを使用している間は、バシネットをプレイヤードの中に置かないでください。

プレイヤードの中に熱がこもってお子さまの体温が上がりすぎるのを防ぐために、バシネットの屋外での使用はおやめください。

お手入れ

4moms® breeze®を最適な状態でご利用いただくために：

- プレイヤードを急いで開閉しないでください。損傷の原因になります。開閉にはそれぞれ3〜5分かけてください。
- プレイヤードの開閉時は、取っ手を垂直に上下してください。開閉中は、支柱やその他の部品を押したり引いたりしないでください。
- 時々、プレイヤードの上枠に圧力をかけて、安全を確認してください。上枠がゆるんでいる場合はご使用を中止し、カスタマーサービスにご連絡ください。
- 運ぶ時は取っ手のみを持ち上げるか、折りたたんで4つの支柱をまとめてください。
- 落とさないでください。
- 屋外で使用しないでください。清潔な床の上でのみ使用してください。
- 最高・最低気温の下でのご使用はお避けください。
- できる限り、ご使用前にプレイヤードを室温に慣らしてしてください。
- プレイヤードが開いている間は、上枠が上昇するのを妨げないでください。

フレームのクリーニング

4moms® breeze®のプラスチック部品やアルミニウム部品を洗浄する際は、薄めた洗浄液で拭いてください。漂白剤を使わないでください。プレイヤードの足や側底面が、砂や研磨用砂に触れないようにしてください。プラスチック部品に油や潤滑油をつけないでください。プラスチックが損傷することがあります。

ファブリックのクリーニング

breeze®やバシネットを洗浄する際は、薄めた洗浄液を使用し、汚れた部分のみ洗浄してください。漂白剤を使わないでください。

この説明書に記載されていない内容に関するご質問やご意見は、global.4moms.comをご参照ください。

保証

4moms®のすべての製品には、1年間以上の保証がついています。保証内容は国によって異なる場合があります。また、適用法に準拠するため、購入された国の保証条件が基準となります。法的に認められた場合、保証は購入された国においてのみ有効です。また、4moms® の正規小売店か正規輸入代理店で購入した新製品についてのみ有効です。保証に関する完全な詳細と保証請求については、購入された国の4moms® 正規輸入代理店にご連絡ください。正規輸入代理店の一覧は、global.4moms.comにてご覧いただけます。